Planet

300 / 300S / 350 / 350S / 300M / 300MS

Istruzioni originali

Návod k obsluze a údržbě

IPC

ITA

MANUALE DA CONSERVARE PER FUTURI RIFERIMENTI.
ATTENZIONE: LEGGERE IL MANUALE DI ISTRUZIONI PRIMA DI USARE L'APPARECCHIO.

QUESTA SIMBOLOGIA VERRÀ UTILIZZATA PER RICORDARE ALL'OPERATORE DI PRESTARE LA MASSIMA ATTENZIONE SU OPERAZIONI CHE POSSONO PROVOCARE LESIONI, FINO ALLA MORTE, DELL'OPERATORE STESSO OPPURE A PERSONE O ANIMALI PRESENTI NELLE VICINANZE. INOLTRE LE OPERAZIONI RICHIAMATE DA QUESTA SIMBOLOGIA POTREBBERO CAUSARE DANNEGGIAMENTI ANCHE IRREPARABILI ALL'ASPIRATORE.

CZ

UPOZORNĚNÍ: PŘED ZAPNUTÍM VYSAVAČE SI PŘEČTETE TENTO NÁVOD. UDRŽUJTE TENTO NÁVOD PORUCE PRO RYCHLOU KONZULTACI. TENTO NÁVOD K POUŽITÍ PEČLIVĚ USCHOVEJTE.

TYTO SYMBOLY JSOU POUŽITY S CÍLEM PŘIPOMENOUT OBSLUZE, ŽE JE NEZBYTNÉ VĚNOVAT ZVÝŠENOU POZORNOST OPERACÍM, KTERÉ MOHOU ZPŮSOBIT ZRANĚNÍ, NEBO DOKONCE SMRT, SAMOTNÉMU PROVOZOVATELI NEBO OSOBÁM ČI ZVÍŘATŮM V BLÍZKOSTI.
KROMĚ TOHO OPERACE OZNAČENY TÍMTO SYMBOLEM MOHOU POŠKODIT, I NEVRATNĚ, VYSAVAČ.

INDICE

I collaudi effettuati riguardano: 6
Introduzione 8
Modo d'impiego 8
Impieghi non consentiti e tassativamente vietati 9
Dati costruttivi 9
Dati di identificazione 9
Componenti principali 10
Dispositivi di sicurezza 11
Prescrizioni di sicurezza 11
Norme generali 11
Installazione 13
Consegna e movimentazione 13
Dimensioni dell'imballo e peso 13
Installazione dell'aspiratore 14
Solo per i modelli trifase 14
Comandi e strumenti indicatori 15
Elenco comandi e indicatori funzionamento 15
Avviamento e arresto dell'aspiratore 16
Avviamento e arresto 16
Uso dell'aspiratore 17
Collegamento del tubo di aspirazione 17
Pulizia del filtro 18
Svuotamento del contenitore 18
Valvola per aspirazione liquidi 19
Tubo compensatore e griglia di decantazione 20
Categorie d'impiego 21
CE DICHIARAZIONE DI CONFORMITA' 22
Dati tecnici 24
Dimensioni di ingombro dell'aspiratore 24
Potenza impiegata 25
Accessori 26
Elenco accessori 27
Schemi elettrici 28
Manutenzione 29
Manutenzione periodica 29
Operazioni consigliate prima di ogni awiamento giornaliero: 29
Operazioni consigliate dopo ogni 100/200 ore di funzionamento: 30
Sostituzione dell'unità filtrante 31
Verifica delle tenute 32
Verifica del tubo di aspirazione 33
Ricerca guasti 34

INDEX

Prováděné kontroly se týkají: ... 6
Úvod ... 8
Způsob použití ... 8
Nepřípustné a přísně zakázané používání ... 9
Technické údaje ... 9
Identifikační údaje ... 9
Hlavní součásti ... 10
Bezpečnostní zařízení ... 11
Bezpečnostní předpisy ... 11
Všeobecné informace ... 11
Instalace ... 13
Dodávka a manipulace s vysavačem ... 13
Rozměry balení a hmotnost ... 13
Instalace vysavače ... 14
Pouze pro třífázové modely ... 14
Ovládací prvky a ukazatele ... 15
Seznam ovládacích prvků a ukazatelů činnosti ... 15
Spuštění a zastavení vysavače ... 16
Spuštění a zastavení ... 16
Používání vysavače ... 17
Připojení sací hadice ... 17
Čištění filtru ... 18
Vyprázdnění nádoby ... 18
Ventil pro vysávání kapalin ... 19
Kompenzační hadice a usazovací mřížka ... 20
Kategorie používání ... 21
ES PROHLÁŠENÍ O SHODĚ ... 23
Technické údaje ... 24
Obrysové rozměry vysavače ... 24
Instalovaný výkon ... 25
Příslušenství ... 26
Seznam příslušenství ... 27
Elektrická schémata ... 28
Údržba ... 29
Pravidelná údržba ... 29
Činnosti doporučené před každým denním spuštěním: ... 29
Činnosti doporučené každých 100/200 hodin činnosti: ... 30
Výměna filtrační jednotky ... 31
Kontrola těsnění ... 32
Kontrola sací hadice ... 33
Vyhledávání závad ... 35

Spettabile Cliente,
questo manuale descrive le funzioni del Vostro aspiratore: prima di utilizzarlo è indispensabile leggere le istruzioni fornite nelle varie sezioni. Il produttore attinge ad una ventennale esperienza nella costruzione di aspiratori per gli usi più svariati e, da sempre, è attento all'ambiente ed ai sistemi di filtraggio della miscela dell'aria. L'aspiratore è stato realizzato nel rispetto delle normative della direttiva macchine 2006/42/CE. L'apparecchio riporta sull'etichetta dei dati tecnici il simbolo CE.

Prima di essere consegnato, per garantire il corretto funzionamento, l'aspiratore è collaudato in ogni sua parte secondo severe procedure interne e con una moderna strumentazione di collaudo elettrico certificata annualmente.

I collaudi effettuati riguardano:
- Funzionalità delle parti di scorrimento meccaniche
- Estetica generale
- Sicurezza elettrica
- Prestazioni di aspirazione

In particolare il collaudo di sicurezza elettrica viene eseguito secondo le normative sulla direttiva macchine citata e riguarda:
- Prova del conduttore di terra (verifica l'efficienza della messa a terra dell'aspiratore)
- Prova di resistenza di isolamento (verifica il valore di isolamento tra i conduttori attivi e la terra)
- Prova rigidità dielettrica (verifica il valore di isolamento tra i conduttori attivi e la terra)
- Prova di corrente di dispersione (verifica che il valore di corrente dispersa dall'apparecchio non sia superiore ai limiti normativi)
- Prova di corrente assorbita (verifica il corretto valore di assorbimento che l'aspiratore deve avere con una tolleranza di ± 10% rispetto al

Vážený zákazníku,
tato příručka popisuje funkce vašeho vysavače: před jeho použitím je nutné si přečíst pokyny uvedené v jednotlivých částech. Výrobce se opírá o dvacet let zkušeností v oboru konstrukce vysavačů pro nejrůznější použití a vždy klade důraz na životní prostředí a na systémy filtrace znečištěného vzduchu. Vysavač byl navržen v souladu s předpisy směrnice o strojních zařízeních 2006/42/CE. Na etiketě s technickými údaji přístroje je symbol CE.

Pro zajištění správné činnosti se u vysavače před expedicí zkouší všechny jeho součásti podle přísných interních postupů a to pomocí moderních elektronických testovacích zařízení, podléhajících každoroční certifikaci.

Prováděné kontroly se týkají:
- funkčnosti mechanických pohyblivých součástí
- obecně estetického vzhledu
- elektrické bezpečnosti
- sacího výkonu

Zejména zkoušky elektrické bezpečnosti jsou prováděny v souladu s uvedenou směrnicí o strojních zařízeních a týkají se těchto částí:
- Zkouška zemnicího vodiče (kontroluje účinnost uzemnění vysavače)
- Zkouška izolačního odporu (kontroluje hodnotu izolace mezi aktivními vodiči a uzemněním)
- Zkouška dielektrické pevnosti (kontroluje hodnotu izolace mezi aktivními vodiči a uzemněním)
- Zkouška svodového proudu (kontroluje, zda hodnota svodového proudu zařízení nepřekračuje stanované limity)
- Zkouška příkonu (kontroluje správnou hodnotu příkonu, kterou musí vysavač mít s tolerancí ± 10% vůči jmenovité konstrukční hodnotě)

valore nominale di progetto)
- Prova di potenza assorbita (verifica il corretto valore di potenza che l'aspiratore deve avere con una tolleranza di ± 10% rispetto al valore nominale di progetto)
- Prova di depressione (verifica il corretto valore di depressione che l'aspiratore deve avere con una tolleranza di ± 15% rispetto al valore nominale di progetto)
- Prova di portata d'aria (verifica il corretto valore di portata d'aria che l'aspiratore deve avere con una tolleranza di ± 15% rispetto al valore nominale di progetto)

Al termine di queste prove è consegnata copia del certificato di collaudo (vedi tagliando a pagina 1 del manuale) con riportati tutti i dati di collaudo riscontrati e i rispettivi limiti normativi nonché i dati di identificazione dell'operatore e data del collaudo.

Questa simbologia verrà utilizzata per ricordare all'operatore di prestare la massima attenzione su operazioni che possono provocare lesioni , fino alla morte, all'operatore stesso oppure a persone o animali presenti nelle vicinanze. Inoltre le operazioni richiamate da questa simbologia potrebbero causare danneggiamenti anche irreparabili all'aspiratore.

- Zkouška výkonu (kontroluje správnou hodnotu výkonu, kterou musí vysavač mít s tolerancí ± 10% vůči jmenovité konstrukční hodnotě)
- Zkouška podtlaku (kontroluje správnou hodnotu podtlaku, který musí vysavač mít s tolerancí ± 15% vůči jmenovité konstrukční hodnotě)
- Zkouška množství vzduchu (kontroluje správnou hodnotu množství vysávaného vzduchu, kterou musí vysavač mít s tolerancí ± 15% vůči jmenovité konstrukční hodnotě)

Na konci těchto zkoušek je vystavena kopie osvědčení o zkoušce (viz kupón na straně 1 tohoto návodu) s uvedením všech údajů z provedených zkoušek a příslušných povolených limitních hodnot a jména zkušebního technika a data zkoušky.

Tento symbol používáme pro připomenutí pracovníkovi obsluhy, aby věnoval maximální pozornost činnostem, které mohou způsobit zranění nebo dokonce smrt samotnému pracovníkovi nebo osobám či zvířatům v blízkosti. Kromě toho činnosti označené tímto symbolem mohou způsobit nenapravitelné škody na vysavači.

Introduzione

E‘ importante che l‘aspiratore sia condotto da persone responsabili che ne mantengano un corretto utilizzo di funzionamento, manutenzione e riparazione. Nel caso sorgessero problemi di funzionamento, consultare sempre IPC.

La finalità del presente manuale di istruzioni è quella di far conoscere all‘operatore le principali funzionalità dell‘aspiratore in modo da poter operare sempre nella massima sicurezza.

E‘ responsabilità dell‘acquirente accertarsi che l‘aspiratore venga utilizzato da persone che abbiano preso visione del presente manuale.

L‘acquirente non è autorizzato in nessun modo a modificare o manomettere l‘aspiratore, pena l‘invalidazione della garanzia e l‘esonero da ogni responsabilità, sugli eventuali danni a cose o persone, della ditta costruttrice.

In caso di smarrimento o danneggiamento del libretto di istruzioni, si prega di contattare il costruttore.

In caso di vendita dell‘aspiratore, si prega di consegnare il presente libretto di istruzioni al futuro proprietario o segnalare gli estremi del costruttore.

Questo aspiratore è adatto per l‘uso collettivo, per esempio: alberghi, scuole, ospedali, fabbriche, uffici, negozi, ecc.

Úvod

Je důležité, aby vysavač obsluhovaly odpovědné osoby, které zaručí správnou činnost, údržbu a opravy. V případě problémů v činnosti se vždy spojte s firmou IPC.

Cílem tohoto návodu k obsluze je seznámit pracovníka obsluhy s hlavními funkcemi vysavače, aby mohl vždy pracovat v maximálním bezpečí.

Je v odpovědnosti kupujícího, aby zaručil, že vysavač bude používat personál, který si přečetl tento návod.

Kupující není oprávněn žádným způsobem upravovat nebo zasahovat do vysavače, v opačném případě dojde ke zrušení platnosti záruky a osvobození výrobce od jakékoli odpovědnosti za případné škody na majetku nebo osobách.

V případě ztráty nebo poškození návodu k obsluze se obraťte na výrobce.

V případě prodeje vysavače předejte prosím tento návod budoucímu majiteli mu uveďte adresu výrobce.

Tento vysavač je vhodný pro komerční použití, např. hotely, školy, nemocnice, továrny, kanceláře, obchody atd.

Modo d’impiego

L‘aspiratore in vostro possesso è stato progettato per l‘aspirazione di polvere, residui di lavorazione e liquidi. E‘ montato su robuste ruote, di cui due fornite di freno per immobilizzarlo sul punto di lavoro. Il materiale aspirato per effetto ciclonico tende a depositarsi sul fondo del contenitore, le particelle di polvere più fini contenute nella miscela si depositano sulla superficie filtrante.

Způsob použití

Vysavač, který jste zakoupili, je určen k vysávání prachu, zbytků z obrábění a kapalin. Je namontován na robustních kolech, z nichž dvě jsou opatřena brzdou pro zastavení vysavače v místě činnosti. Materiál vysávání cyklónovým efektem má tendenci se usazovat na dně nádoby, jemnější částice prachu obsažené ve směsi se usazují na filtračním povrchu.

Impieghi non consentiti e tassativamente vietati

- Non dirigere la bocca oppure il tubo di aspirazione
- verso persone o animali
- Non aspirare sostanze infiammabili
- Non aspirare sostanze che mescolandosi con l'aria possano dare origine ad esplosioni.
- Non aspirare in ambienti con presenza di vapori di benzine o altri gas esplosivi,areosol di prodotti chimici tossici.
- Non aspirare sostanze tossiche.
- Non aspirare tizzoni ardenti o mozziconi di sigarette che possono bruciare il filtro.
- Non aprire il serbatoio di raccolta con l'aspiratore in funzione.
- Non superare il livello di riempimento del serbatoio di raccolta residui, visibile dall'apposita spia di vetro.
- Non accedere alle parti elettriche senza aver disinserito la spina dalla presa di corrente.
- Non modificare in nessun modo l'aspiratore.

Nepřípustné a přísně zakázané používání

- Sací hrdlo nebo hadici nedržte namířené
- proti osobám nebo zvířatům
- Nevysávejte hořlavé látky
- Nevysávejte látky, které po smíchání se vzduchem tvoří výbušnou směs.
- Nevysávejte v místech s výskytem benzínových par nebo jiných výbušných plynů a aerosolů toxických chemikálií.
- Nevysávejte toxické látky.
- Nevysávejte žhavé zápalky nebo a nedopalky cigaret.
- Neotevírejte sběrnou nádobu, když je vysavač v činnosti.
- Nepřekračuje úroveň naplnění sběrné nádoby na odpad, kterou je vidět ve skleněném průzoru.
- Neumožněte přístup k elektrickým součástem, aniž byste odpojili zástrčku ze zásuvky.
- Vysavač žádným způsobem neupravujte.

DATI COSTRUTTIVI

Dati di identificazione

L'aspiratore è dotato di una targa riportante i dati costruttivi che è necessario indicare ogni qualvolta desideriate informazioni, assistenza tecnica o pezzi di ricambio.

I dati tecnici riportati sulla targa sono:

- Costruttore
- Anno di costruzione
- Modello dell'aspiratore
- Numero di matricola
- Tensione e frequenza di alimentazione
- Potenza nominale installata
- Potenza massima installata
- Simbolo di macchina costruita secondo direttiva 2006/42/CE.

TECHNICKÉ ÚDAJE

Identifikační údaje

Na vysavači je připevněn štítek s technickými údaji, které je nezbytné uvést pokaždé, když potřebujete informace, technickou pomoc nebo náhradní díly.

Technické údaje na štítku jsou:

- Výrobce
- Rok výroby
- Model vysavače
- Výrobní číslo
- Napájecí napětí a kmitočet
- Jmenovitý instalovaný výkon
- Maximální instalovaný výkon
- Symbol strojního zařízení vyrobeného v souladu se směrnicí 2006/42/CE.

Componenti principali

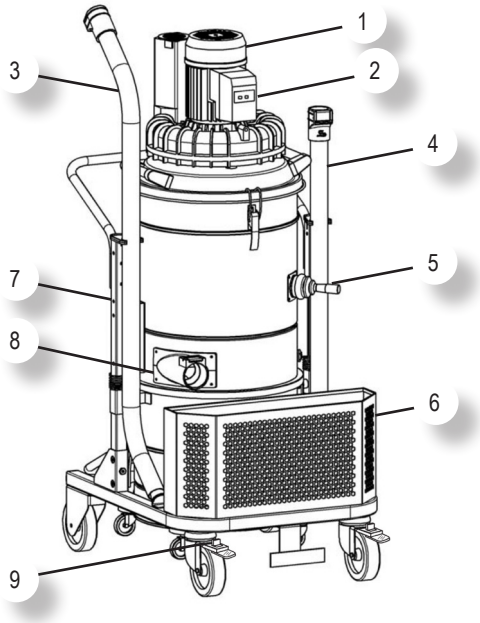

1 - Turbina
2 - Interruttore generale
3 - Doppia curva in alluminio Ø 50
4 - Tubo in alluminio Ø 50 - l,00m
5 - Scuoti-filtro laterale
6 - Cestello porta accessori
7 - Telaio adattabile al fusto da 60/100 litri
8 - Bocchettone tangenziale Ø 70 mm
9 - Ruote pivottanti dotate di freno
10 - Ruote fisse
11 - Rote pivottanti del fusto di raccolta
12 - Maniglia di sgancio del fusto di raccolta
13 - Fusto contenitore residuo da 60/100 litri
14 - Spia in vetro ovale indicatore di livello residuo
15 - Filtro stellare all'interno del fusto
16 - Maniglia per lo spostamento della macchina
17 - Maniglie per il sollevamento del coperchio porta-turbina
18 - Valvola di sicurezza massima depressione
19 - Silenziatore

Hlavní součásti

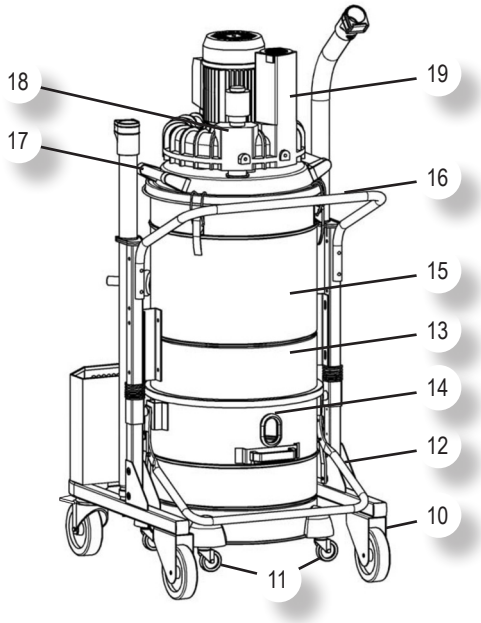

1 - Turbína
2 - Hlavní vypínač
3 - Dvojité hliníkové koleno Ø 50
4 - Hliníková trubka Ø 50 - 1,00 m
5 - Boční vyklepávač filtru
6 - Koš na příslušenství
7 - Adaptační rám pro nádobu 60/100 litrů
8 - Tangenciální hrdlo Ø 70 mm
9 - Otočná kolečka s brzdou
10 - Pevná kola
11 - Otočná kolečka sběrné nádoby
12 - Rukojeť pro vyjmutí nádoby na prach
13 - Nádoba na prach 60/100 litrů
14 - Oválný skleněný ukazatel úrovně prachu
15 - Pytlový filtr uvnitř nádoby
16 - Rukojeť pro přemísťování stroje
17 - Rukojeti pro zvedání víka s turbínou
18 - Pojistný ventil maximálního podtlaku
19 - Tlumič

Dispositivi di sicurezza

L'aspiratore è stato realizzato secondo le norme vigenti in materia di sicurezza per l'operatore.
Ogni componente metallico è collegato a terra in modo da eliminare folgorazioni o scariche elettrostatiche e, con il tuboflex idoneo, si protegge l'operatore anche nel tratto che va dall'aspiratore alla zona di utilizzo o captazione del residuo.
Prima di ogni messa in funzione dell'aspiratore si deve controllare che non abbia subito urti o danneggiamenti tali da pregiudicare la sua sicurezza d'uso.
In caso di dubbio staccare la spina dalla presa di alimentazione ed avvertire il responsabile.

PRESCRIZIONI DI SICUREZZA

Norme generali

- Leggere il presente manuale prima di procedere all'avviamento dell'aspiratore
- Accertarsi che il personale atto ad operare sull'aspiratore abbia letto il presente manuale di istruzioni.
- Verificare che l'aspiratore non abbia subito urti o danneggiamenti.
- Accertarsi che tutti i dispositivi di sicurezza siano presenti ed efficienti.
- Accertarsi che l'impianto elettrico a cui è collegato l'aspiratore sia idoneo ed efficiente.
- Accertarsi che la tensione di rete presente nella presa di alimentazione corrisponda a quella riportata nell'etichetta di targa dell'aspiratore.
- Non avviare l'aspiratore in caso di avaria vera o presunta.
- Controllare regolarmente il cavo di alimentazione alla ricerca di danni, quali screpolature o invecchiamento. Se vi sono danni, sostituire il cavo prima di usarlo.
- Verificare che l'interruttore non sia danneggiato o usurato.
- Utilizzare capi antinfortunistici, non avvicinarsi all'aspiratore nella zona della bocca di aspirazione con capi slacciati, rotti o altro che potreb-

Bezpečnostní zařízení

Vysavač byl vyroben v souladu s platnými předpisy pro bezpečnost obsluhy.
Každá kovová složka je připojena k uzemnění, aby se vyloučilo nebezpečí úrazu elektrickým proudem nebo elektrostatické výboje. Pomocí vhodné hadice se obsluha chrání rovněž v úseku od vysavače k místu použití nebo vysávání prachu.
Před každým použitím vysavače zkontrolujte, zda nedošlo k nárazům nebo jeho poškození, která by mohla ovlivnit jeho bezpečné používání.
V případě pochybností vytáhněte zástrčku ze zásuvky a upozorněte odpovědnou osobu.

BEZPEČNOSTNÍ PŘEDPISY

Všeobecné informace

- Tento návod si přečtěte před uvedením vysavače do provozu
- Ujistěte se, že personál pověřený prací s vysavačem si přečetl tento návod k obsluze.
- Zkontrolujte, zda vysavač neutrpěl nárazy nebo poškození.
- Ujistěte se, že všechna bezpečnostní zařízení jsou na místě a účinná.
- Ujistěte se, že elektrická instalace, ke které je vysavač připojený, je vhodný a účinný.
- Ujistěte se, že síťové napětí v elektrické zásuvce odpovídá hodnotě uvedené štítku vysavače.
- Vysavač nezapínejte v případě skutečného nebo předpokládaného poškození.
- Pravidelně kontrolujte případná poškození přívodního kabelu, jako je praskání nebo stárnutí. Pokud existuje jakékoliv poškození, před použitím vysavače kabel vyměňte.
- Zkontrolujte, vypínač není poškozený nebo opotřebený.
- Použijte bezpečnostní oděv a nepřibližujte se k sacímu hrdlu vysavače s rozvázanými, roztrženými či jinak poškozenými částmi oděvu, které by se mohly prudce nasát.
- Ujistěte se, že filtr nebo filtry jsou nasazené a

bero essere violentemente risucchiati.
- Accertarsi che il filtro o i filtri siano presenti e comunque efficienti.
- In caso di operazioni di manutenzione o pulizia, che devono essere sempre eseguite da personale autorizzato con aspiratore fermo avente spina disinserita dalla presa di rete elettrica, si deve sempre operare secondo i regolamenti interni di sicurezza del luogo di lavoro.
- Per le normali operazioni di pulizia evitare di utilizzare solventi o benzine, ma utilizzare detergenti reperibili in commercio.
- Non utilizzare aria compressa per la pulizia dell'aspiratore.
- In caso di assoluto bisogno, proteggersi con occhiali di sicurezza e rispettare le regole di sicurezza del luogo di lavoro. Evitare di dirigere l'aria compressa su particolari delicati come etichetta, gomme di tenuta ecc, comunque utilizzare l'aria compressa con una pressione non superiore a 3 bar.
- L'aspiratore non necessita di nessun tipo di lubrificazione.
- Per la movimentazione dell'aspiratore servirsi delle apposite maniglie. Non tirare mai dal cavo di alimentazione né dal tubo di aspirazione.
- Evitare di far funzionare l'aspiratore in ambienti con temperature minori di -10°C e superiori a 40°C con umidità massima del 70%.
- Non dirigere la bocca o il tubo di aspirazione verso persone o animali.
- Proteggere l'aspiratore dalla pioggia.
- Attenzione: in caso di perdita di schiuma o liquidi, spegnere immediatamente.

stále účinné.
- V případě údržby nebo čištění, které vždy musí provádět oprávněná osoba, vysavač vypněte a zástrčku vytáhněte z elektrické zásuvky. Vždy pracujte v souladu s interními bezpečnostními předpisy na pracovišti.
- Pro běžné čištění nepoužívejte rozpouštědla ani benzín, ale používejte běžně dostupné čisticí prostředky.
- K čištění vysavače nepoužívejte stlačený vzduch.
- V případě nezbytné nutnosti si chraňte oči ochrannými brýlemi a dodržujte bezpečnostní pravidla na pracovišti. Vyhněte směrování stlačeného vzduchu na choulostivé díly, jako jsou etikety, těsnící gumy atd. Stlačený vzduch používejte s tlakem nepřevyšujícím 3 bary.
- Vysavač nevyžaduje žádný druh mazání.
- Pro manipulaci s vysavačem používejte příslušné rukojeti. Nikdy netahejte za napájecí kabel nebo sací hadici.
- Vyhnout používání vysavače v prostředí s teplotou nižší než -10°C a nad 40°C s vlhkostí maximálně 70%.
- Vysávacím hrdlem nebo hadicí nemiřte na lidi či zvířata.
- Vysavač chraňte před deštěm.
- Upozornění: v případě úniku pěny nebo kapalin okamžitě vysavač vypněte.

INSTALLAZIONE
Consegna e movimentazione

L'aspiratore è fissato ad un bancale e ricoperto da un cartone. All'apertura del pacco è necessario controllare che tutte le parti siano intatte e che non abbiano subito danni durante il trasporto. Se l'imballo presenta danneggiamenti, sporgere immediato reclamo al trasportatore e annotare sulla bolla che il materiale viene ritirato con riserva.

ATTENZIONE: Date le notevoli dimensioni ed il peso dell'aspiratore, si devono osservare tutte le regole del luogo di lavoro per garantire la sicurezza dell'operatore che movimenta la macchina.

INSTALACE
Dodávka a manipulace s vysavačem

Vysavač je připevněný na paletu a zakrytý kartonem. Při otevření obalu je třeba zkontrolovat, že všechny díly jsou neporušené a nebyly při přepravě poškozeny. Pokud je obal poškozený, ihned informujte dopravce a učiňte poznámku na dodacím listu, že materiál se přebírá s výhradou.

POZOR: Vzhledem ke značné velikosti a hmotnosti vysavače musíte dodržovat všechna pravidla na pracovišti s cílem zajistit bezpečnost obsluhy, která se strojem manipuluje.

Dimensioni dell'imballo e peso

Rozměry balení a hmotnost

Modello / Model		300 / 300M / 350	300S / 300MS / 350S
A	mm	900	900
B	mm	680	680
C	mm	1680	1880
Peso / Hmotnost	kg	85 / 80 / 85	85 / 85 / 90

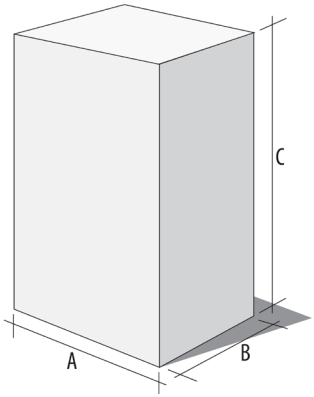

Installazione dell‘aspiratore

Accertarsi che la tensione di rete presente nella presa alimentazione corrisponda a quella riportata nell’etichetta di targa dell’aspiratore.

Nel caso fosse indispensabile sostituire il cavo di alimentazione, si deve verificare che il nuovo cavo abbia le stesse caratteristiche di certificazione di quello originale (Omologato HAR - H05VV-F 4x2,5 mm2).

Cavi non omologati o con sezioni inferiori possono surriscaldarsi e provocare gravi danni fino alla morte dell’ operatore.

L’aspiratore è dotato di un cavo su cui va montata una spina omologata IEC 309 che, a seconda del tipo di aspiratore sarà:

- Trifase a tre poli + 1- (terra) 16A 380-415V per i modelli che sulla targa riportano una tensione di 400 V
- Monofase a due poli + (terra) 16A 220-250V per i modelli che sulla targa riportano una tensione di 220-240V

Verificare che le connessioni eseguite siano corrette e a regola d’arte.

Solo per i modelli trifase

Ogni volta che l’aspiratore viene collegato ad una nuova presa, è necessario controllare il senso di rotazione del motore:
Appoggiare una mano sul tubo di scarico -19-
Avviare l’aspiratore azionando l’interruttore
Se si avverte risucchio, il motore gira in senso contrario: occorre quindi spegnerlo
Scollegare l’aspiratore dalla rete elettrica
Invertire due dei tre cavi di fase nella spina e richiudere

Instalace vysavače

Ujistěte se, že síťové napětí v elektrické zásuvce odpovídá hodnotě uvedené na štítku vysavače.

V případě nutnosti vyměnit napájecí kabel, se musí ověřit, zda nový kabel má stejné vlastnosti jako původní schválený kabel (schválení HAR - H05VV-F 4x2,5 mm2).

Neschválené kabely nebo kabely s menším průřezem se mohou přehřát a způsobit vážné škody či dokonce smrt obsluhy.

Vysavač má kabel, na kterém je zástrčka podle homologace IEC 309, která podle typu vysavače může být:

- třífázová se třemi kolíky + 1- (zem) 16A 380-415 V pro modely, které mají na štítku uvedeno napětí 400 V.
- jednofázová se dvěma kolíky + (zem) 16A 220-250 V pro modely, které mají na štítku uvedeno napětí 220-240V

Zkontrolujte, zda jsou spoje správné a řádně provedené.

Pouze pro třífázové modely

Pokaždé, když se vysavač připojuje k nové zásuvce, je nutné zkontrolovat směr otáčení motoru:
Přiložte jednu ruku na výfukovou trubici -19-
Spusťte vysavač stisknutím vypínače
Pokud se cítíte sání, otáčí se motor v opačném směru. Je proto nutné jej vypnout
Vysavač odpojte od elektrické sítě
Zaměňte dva ze tří fázových vodičů v zástrčce a zavřete ji

Riavviare l'aspiratore e tenere la mano sul tubo di scarico: se si avverte un flusso d'aria, il motore gira nel senso corretto.

Vysavač znovu zapněte a přidržte ruku na výfukové trubici. Pokud ucítíte vystupující proud vzduchu, otáčí se motor správným směrem.

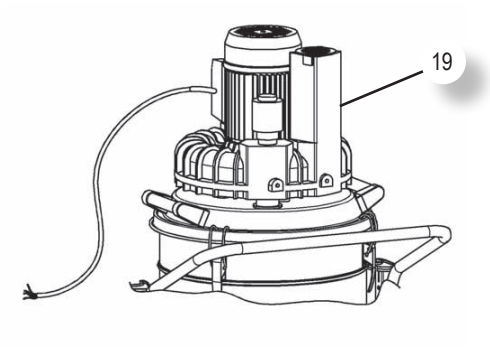

COMANDI E STRUMENTI INDICATORI

Elenco comandi e indicatori funzionamento

- Interruttore generale - 2 - per l'accensione dell'aspiratore.
- Spia indicatore di livello -14- nel recipiente di raccolta dello sporco. E' necessario spegnere l'aspiratore e provvedere allo svuotamento del recipiente appena lo sporco raggiunge il centro dell'oblò.

OVLÁDACÍ PRVKY A UKAZATELE

Seznam ovládacích prvků a ukazatelů činnosti

- Hlavní vypínač -2- pro zanutí vysavače.
- Ukazatel hladiny prachu -14- ve sběrné nádobě prachu. Jakmile úroveň prachu dosáhne poloviny skleněného průzoru, je třeba vysavač vypnout a zajistit vyprázdní sběrné nádoby.

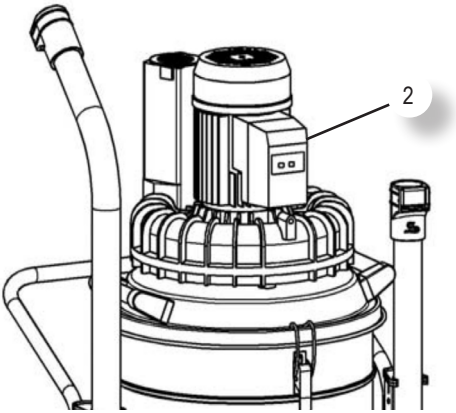

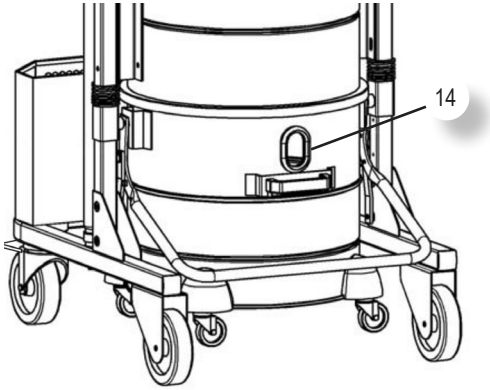

AVVIAMENTO E ARRESTO DELL'ASPIRATORE

Avviamento e arresto

Solo l'operatore autorizzato può utilizzare l'aspiratore.
Controllare che i dispositivi di sicurezza siano efficienti
Accertarsi che la tensione di rete presente nella presa di alimentazione corrisponda a quella riportata nell'etichetta di targa dell'aspiratore.

Dopo aver scelto l'unità filtrante - 15 - in base al tipo di residuo da aspirare, collegare il tubo di aspirazione al bocchettone tangenziale -8-
Stazionare l'aspiratore premendo il freno sulla ruota - 9-
A questo punto l'aspiratore è pronto per l'utilizzo.
E' necessario dotarsi dell'accessorio adatto all'operazione, collegandolo in testa al tubo di aspirazione; azionare l'interruttore generale - 2 - per aspirare: con l'operazione inversa si arresta il motore.
A fine lavoro la spina dell'aspiratore deve essere staccata dalla presa di alimentazione rete elettrica.

SPUŠTĚNÍ A ZASTAVENÍ VYSAVAČE

Spuštění a zastavení

Vysavač smí používat pouze oprávněný pracovník.
Zkontrolujte, zda jsou ochranná zařízení funkční
Ujistěte se, že síťové napětí v elektrické zásuvce odpovídá hodnotě uvedené štítku vysavače.

Po výběru filtrační jednotky -15- podle typu vysávaných nečistot připojte vysávací hadici na tangenciální hrdlo -8-
Vysavač zastavte sešlápnutím brzdy na kol -9-
Nyní je vysavač připraven k používání.
K vysávání je třeba používat vhodné příslušenství, které se připojí na konec sací hadice. Vysávání se zahájí zapnutím hlavního vypínače -2-. Jeho vypnutím se zastaví motor.
Po ukončení práce s vysavačem je třeba vytáhnout zástrčku z elektrické zásuvky.

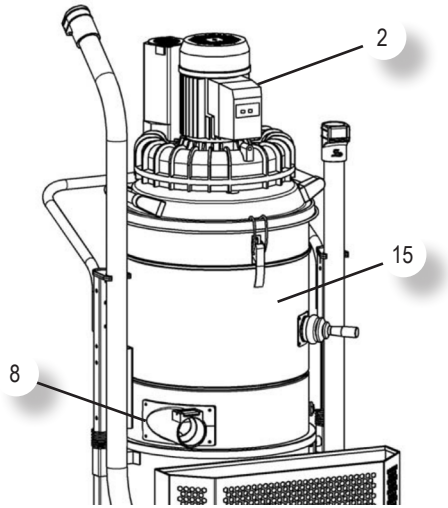

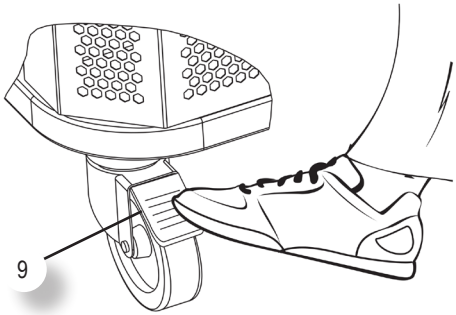

USO DELL'ASPIRATORE

Collegamento del tubo di aspirazione

Il bocchettone di aspirazione -8- è di tipo tangenziale per favorire la decantazione della polvere contenuta nella miscela aspirata. E' necessario scegliere il tubo di aspirazione che più si adatta al tipo di residuo che si deve aspirare: di tipo NORMALE in PE/EVA oppure in GOMMA ANTIOUO, ANTISTATICO o il TUBO GOMMA PER IL FORNO. Il tubo di aspirazione deve essere sempre tenuto disteso per favorire la corsa del residuo al suo interno: ogni rallentamento dovuto a curve o strozzature provoca il lento intasamento del tubo stesso. Se dovesse intasarsi, scuoterlo con movimenti ondulatori a partire dal bocchettone fino all'estremità per favorire il disintasamento.

ATTENZIONE: usare soltanto le spazzole fornite con l'apparecchio o quelle specificate nel manuale di istruzioni. L'uso di altre spazzole può compromettere la sicurezza.

POUŽÍVÁNÍ VYSAVAČE

Připojení sací hadice

Sací hrdlo -8- je tangenciálního typu, aby se usnadnilo usazování prachu obsaženého v nasávané směsi. Je nutné zvolit sací trubici, která je nejvhodnější pro typ vysávané nečistoty: NORMÁLNÍ typ z PE/EVA nebo z GUMY ODOLNÉ OLEJI, ANTISTATICKÝ nebo GUMOVÁ HADICE PRO PECE. Sací trubice musí být vždy natažená, aby se usnadnil průchod vysávaných nečistot jejím vnitřkem: jakékoli zpomalení v důsledku zakřivení nebo zkroucení způsobuje pomalé ucpávání trubice. Pokud by k ucpání došlo, protřepejte ji vlnitými pohyby od sacího hrdla až po konec, aby se usnadnilo uvolnění.

POZOR: používejte pouze kartáče dodané spolu s vysavačem nebo uvedené v návodu k obsluze. Použití jiných kartáčů může ohrozit bezpečnost.

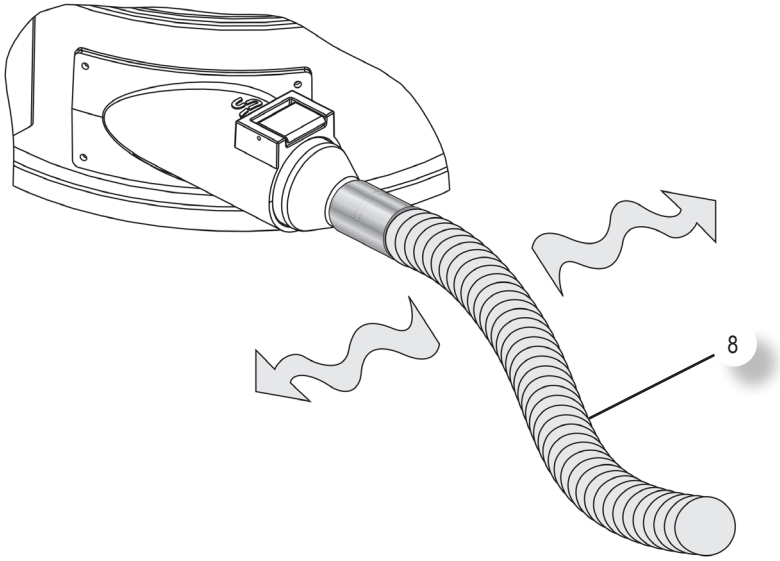

Pulizia del filtro

- Spegnere l'aspiratore portando l'interruttore generale -2 -sulla posizione /I O /I (off).
- Sollevare ed abbassare la leva -5 -con energia e a più riprese, facendo così precipitare la polvere che si è attaccata al filtro.
- Attendere che la polvere precipiti nel contenitore del residuo.
- Riattivare l'aspiratore portando l'interruttore generale -2- sulla posizione "I" (on).

Svuotamento del contenitore

Dopo aver constatato attraverso l'oblò -14- che il contenitore del residuo -13- ha raggiunto il massimo della sua capacità, è necessario procedere al suo svuota mento. Alzare I maniglia di sgancio -12- il fusto in questo modo poggerà sulle sue ruote a terra, scaricare il contenuto, pulire Il vetro dell'oblò -14- e, con l'operazione inversa, riportare il fusto nella propria sede. Controllare che il tubo di aspirazione sia vuoto nella sua lunghezza.

Attenzione:
A seconda il tipo di sporco aspirato, il serbatoio può risultare più o meno pesante. Sganciare con cautela!

Čištění filtru

- Vysavač vypněte přepnutím hlavního vypínače -2- do polohy „0" (vypnuto).
- Zvedněte a spusťte páčku vypínače -5- několikrát za sebou, čímž se uvolní prach ulpělý na filtru.
- Počkejte, až se prach dostane do nádoby na prach.
- Vysavač znovu zapněte přepnutím páčky hlavního vypínače -2- do polohy „I" (zapnuto).

Vyprázdnění nádoby

Po zjištění, že v průzoru -14- dosáhl prach v nádobě -13- maximální úrovně, je nutno nádobu vyprázdnit. Zvedněte uvolňovací páčku -12- a nádoba pak bude stát na vlastních kolech na zemi, vyprázdněte obsah, vyčistěte sklo průzoru -14- a opačným postupem nádobu zase upevněte ve vysavači. Zkontrolujte, zda je sací trubice prázdná v celé své délce.

Pozor:
Podle typu vysávaných nečistot může být nádoba více nebo méně těžká. Uvolňujte opatrně!

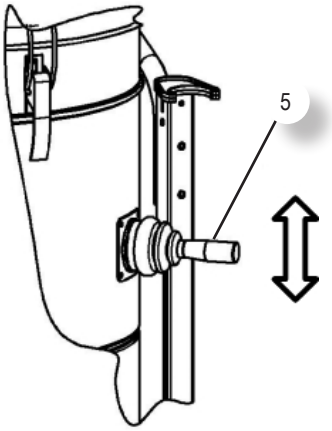

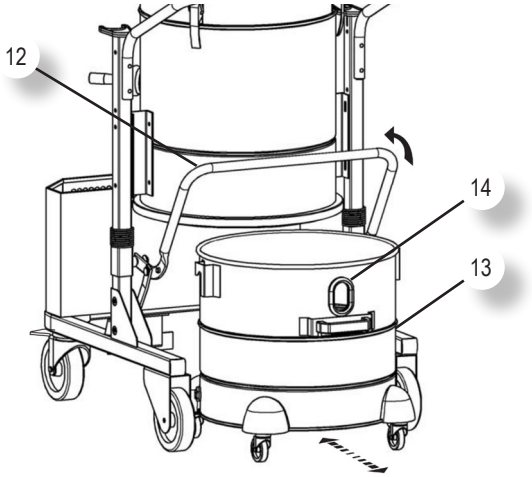

Valvola per aspirazione liquidi

- Inserire il cestello -26- nel fusto -13
- Inserire il galleggiante -27- nel cestello
- Assicurarsi che l'aspiratore sia munito del convogliatore di alluminio -29- opportunamente sigillato con silicone -30- in caso contrario provvedere alla sigillatura del convogliatore di alluminio al fusto come segue:
- Smontare il fusto -28- dall'aspiratore togliendo i 4 bulloni -A1
- Capovolgere il fusto.
- Sigillare come da figura 1 avendo l'accortezza di non utilizzare l'aspiratore prima di 24 ore dalla sigillatura in modo da permettere al silicone una perfetta asciugatura.
- Pulire regolarmente al valvola per l'aspirazione di liquidi in modo che il galleggiante -27- scorra con facilità nel cestello -26 - e controllare se ci sono segni di danni.

Ventil pro vysávání kapalin

- Do nádoby na prach -13- vložte buben -26-
- Dob bubnu vložte plovák -27-
- Ujistěte se, že vysavač je vybaven hliníkovým dopravníkem -29- vhodně utěsněným silikonovým tmelem -30-. V opačném případě naneste silikonový tmel mezi hliníkový dopravník a nádobu na nečistoty takto:
- Demontujte nádobu -28- z vysavače vyšroubováním 4 šroubů -A1-
- Nádobu na nečistoty obraťte dnem vzhůru.
- Těsnění naneste, jak je znázorněno na obrázku 1. Vysavač pak nepoužívejte dříve než 24 hodiny od nanesení silikonového tmelu, aby se umožnilo jeho dokonalé uschnutí.
- Pravidelně čistěte ventil pro vysávání tekutin, aby se plovák -27- snadno pohyboval v koši -26-, a zkontrolujte, zda nedošlo k nějakému poškození.

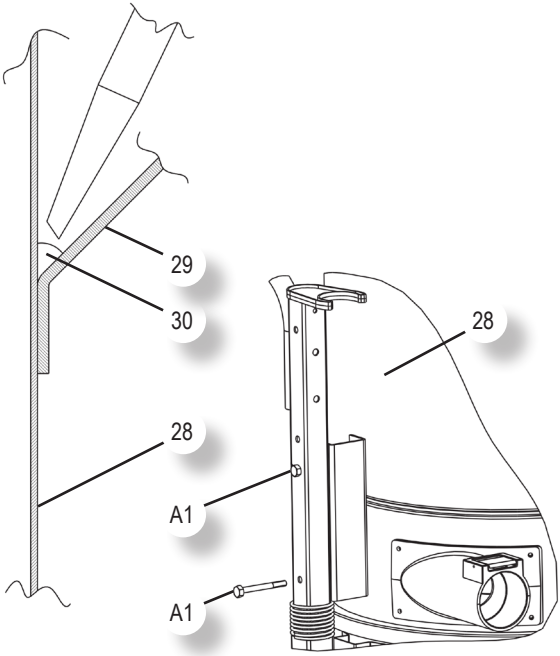

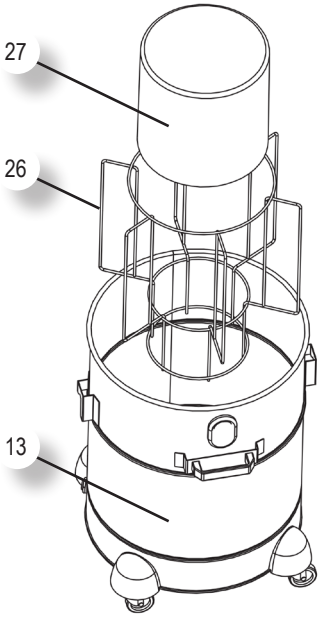

Tubo compensatore e griglia di decantazione

A)Se si intende raccogliere il residuo direttamente in un sacco di nylon, è necessario dotare l'aspiratore dell'apposito kit composto da:

- Griglia -3 - che va posizionata sul fondo del serbatoio del residuo
- Raccordi automatici e tubo compensatore -7 - che vanno collegati ai raccordi -4- e -6 - dopo aver tolto i relativi tappi.

B)Se si intende separare il residuo solido da quello liquido è necessario dotare l'aspiratore dell'apposito kit composto da:

- Griglia -3 -che va posizionata sul fondo del serbatoio
- Rubinetto che va collegato al raccordo -6-.

Kompenzační hadice a usazovací mřížka

A)Pokud chcete shromažďovat nečistoty přímo do nylonového pytle, je třeba vybavit vysavač příslušnou soupravou skládající se z těchto částí:

- Mřížka -3-, která se musí umístit na dně nádoby na nečistoty
- Automatické spojky a kompenzační hadice -7-, které se připojují na spojky -4- a -6- po odstranění příslušných zátek.

B)Pokud chcete separovat pevné nečistoty od kapalných, je třeba vysavač vybavit soupravou skládající se z těchto částí:

- Mřížka -3-, která se musí umístit na dně nádoby
- Kohout, který se instaluje na spojku -6-.

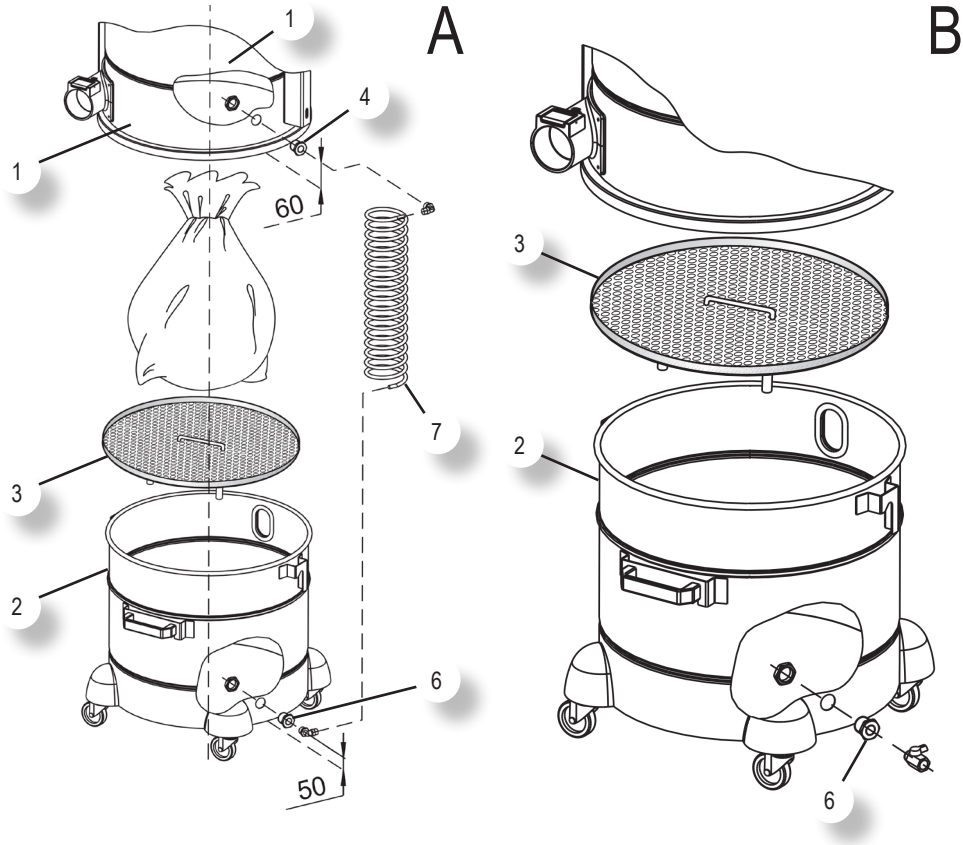

Categorie d‘impiego

L‘aspiratore è stato progettato e costruito secondo la normativa in vigore.

L‘aspiratore non può essere utilizzato per più categorie d‘impiego contemporaneamente.

Non aspirare liquidi infiammabili.

Categorie d‘impiego U:
questo aspiratore industriale è compatibile secondo le norme ZH 1/487 nella categoria d‘impiego U, è quindi idonea all‘aspirazione di polveri asciutte e non infiammabili con valori MAK - 1 mg/m3.

Categorie d‘impiego G:
questo aspiratore industriale è compatibile secondo le norme ZH 1/487 nella categoria d‘impiego G, è quindi idonea all‘aspirazione di polveri asciutte e non infiammabili con valori MAK - 0,1 mg/m3.

Kategorie používání

Vysavač byl navržen a vyroben v souladu s platnými právními předpisy.

Vysavač nelze použít pro více kategorie použití současně.

Nevysávejte hořlavé kapaliny.

Kategorie používání U:
Tento průmyslový vysavač je kompatibilní podle norem ZH 1/487 v kategorii používání U, je tedy vhodný k vysávání suchého a nehořlavého prach s hodnotami MAK - 1 mg/m3.

Kategorie používání G:
Tento průmyslový vysavač je kompatibilní podle norem ZH 1/487 v kategorii používání G, je tedy vhodný k vysávání suchého a nehořlavého prach s hodnotami MAK - 0,1 mg/m3.

CE DICHIARAZIONE DI CONFORMITA'
2006/42/CE - 2014/30/UE - 2011/65/CE

Noi:
IP CLEANING S.p.A.
via E. Fermi, 2
CASTELVERDE (CR) - ITALY
dichiariamo sotto la nostra responsabilità che il prodotto

al quale questa dichiarazione si riferisce, è conforme alle seguenti norme:

- **IEC 60335 -1:2010+A1:2013**
- **IEC 60335 - 2 - 69:2012**
- **IEC 62233: 2008**
- **EN 55014 - 1:2006+A1:2009+A2:2011**
- **EN 55014 - 2:1997+A1:2001+A2:2008**
- **EN 61000 - 3 - 2: 2014**
- **EN 61000 - 3 - 3: 2013**

in base a quanto previsto dalle Direttive: 2006/42/CE (Direttiva macchine) 2014/30/UE (Compatibilità elettromagnetica EMC) 2011/65/CE (Direttiva RoHS II)

Persona autorizzata a compilare il fascicolo tecnico
IP CLEANING S.p.A.
Via E. Fermi, 2 26022 CASTELVERDE
CREMONA - ITALY

Castelverde, 14/05/2016

Rappresentante Legale
Federico De Angelis

Integrated
Professional
Cleaning

IP Cleaning SpA
Indirizzo internet: http://www.ipcworldwide.com
Sede Legale/Amministrativa
V.le Treviso, 63 - 30026 Summaga di Portogruaro (Venice) Italy
Tel. +39 0421 205511 Fax +39 0421 204227
Sede produttiva
Via E.Fermi,2 – 26022 Castelverde (Cremona)Italy
Tel. +39 0372 424611
Fax Export: +39 0372.429398 Italia: +39.0372.429392

ES PROHLÁŠENÍ O SHODĚ
2006/42/CE - 2014/30/UE - 2011/65/CE

Výrobce:
IP CLEANING S.p.A.
via E. Fermi, 2
CASTELVERDE (CR) - ITALY
prohlašuje ve vlastní odpovědnosti, že výrobek,

na který se vztahuje toto prohlášení, je ve shodě s těmito normami:

- **IEC 60335 -1:2010+A1:2013**
- **IEC 60335 - 2 - 69:2012**
- **IEC 62233: 2008**
- **EN 55014 - 1:2006+A1:2009+A2:2011**
- **EN 55014 - 2:1997+A1:2001+A2:2008**
- **EN 61000 - 3 - 2: 2014**
- **EN 61000 - 3 - 3: 2013**

na základě ustanovení směrnic: 2006/42/ES (směrnice o strojních zařízeních) 2014/30/UE (elektromagnetická kompatibilita EMC) • 2011/65/ES (směrnice RoHS II)

Osoba oprávněná k vytvoření technického spisu
IP CLEANING S.p.A.
Via E. Fermi, 2 26022 CASTELVERDE
CREMONA - ITALY

Zákonný zástupce:
Federico De Angelis

Castelverde, 14/05/2016

Integrated
Professional
Cleaning

IP Cleaning SpA
Internetová adresa: http://www.ipcworldwide.com
Sídlo firmy/kanceláře
V.le Treviso, 63 - 30026 Summaga di Portogruaro (Venice) Italy
Tel. +39 0421 205511 Fax +39 0421 204227
Výrobní závod
Via E.Fermi,2 – 26022 Castelverde (Cremona)Italy
Tel. +39 0372 424611
Fax Export: +39 0372.429398 Italia: +39.0372.429392

DATI TECNICI
Dimensioni di ingombro dell'aspiratore

TECHNICKÉ ÚDAJE
Obrysové rozměry vysavače

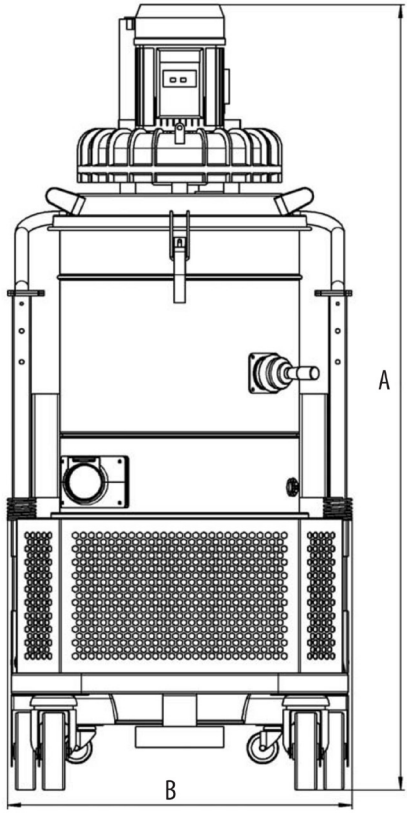

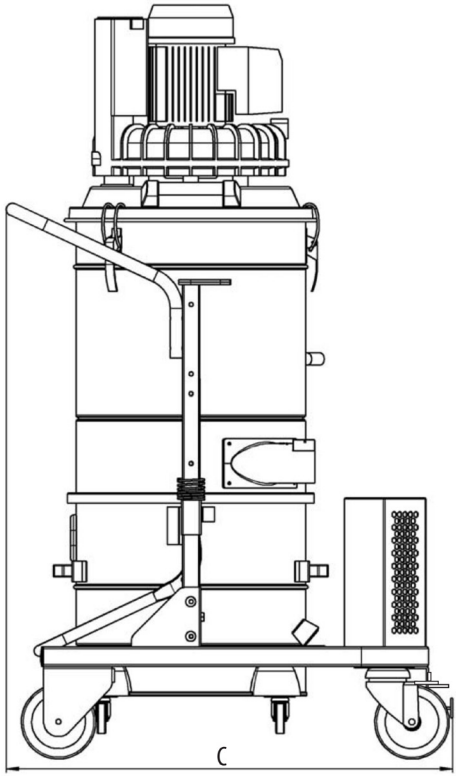

Modello / Model		300/300M	350	300S/300MS	350S
A	mm	1530	1560	1730	1760
B	mm	660	660	660	660
C	mm	900	900	900	900
Peso / Hmotnost	kg	85/80	85	85	90

POTENZA IMPIEGATA

INSTALOVANÝ VÝKON

MODELLO/MODEL		300	300S	300S	350	350S	300M	300MS
Numero fasi Počet fází	-	3	3	3	3	3	3	3
Tensione Napětí	Volt	230-400	230-400	500	230-400	230-400	220-240	220-240
Potenza Výkon	kW	3	3	3	4	4	2.2	2.2
Potenza Výkon	HP/PS	4	4	4	5.5	5.5	3	3
Tipo turbina Typ turbíny	-	Monofase Jednofázová	Monofase Jednofázová	Monofase Jednofázová	Monofase Jednofázová	Monofase Jednofázová	Monofase Jednofázová	Monofase Jednofázová
Lungh cavo elettrico Délka elektrického kabelu	m	8.5	8.5	8.5	8.5	8.5	8.5	8.5
Depressione max Max. podtlak	mm H_2O	3000	3000	2600	3300	3300	2300	2300
Portata aria max Max. průtok vzduchu	m^3h	330	330	320	330	330	330	330
Superficie filtro Plocha filtru	cm^2	19500	19500	19500	19500	19500	19500	19500
Rumore LpA Emise hluku LpA	dB(A)	75	75	75	75	75	75	75
Contenuto fusto Objem nádoby na nečistoty	l	60	100	100	60	100	60	100
Aspirazione Sací hrdlo	Ø mm	70	70	70	70	70	70	70
Protezione Stupeň krytí	IP	54	54	54	54	54	54	54
Isolamento Izolace	classe třída	F	F	F	F	F	F	F
Hmotnost	kg	85	85	88	85	90	80	85

Sotto condizioni di alimentazione sfavorevoli, l'apparecchio può causare cadute di tensione transitorie.

I dati relativi a depressione e aria aspirata si riferiscono alla singola turbina , ci riserviamo il diritto di modificare i dati senza preavviso.

Za nepříznivých podmínek napájení může zařízení způsobit přechodné poklesy napětí.

Údaje o podtlaku a nasávaném vzduchu se vztahují k jedné turbíně, vyhrazujeme si právo na úpravu údajů bez předchozího upozornění.

Accessori

1

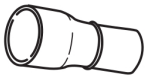

2

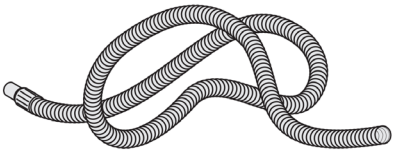

3

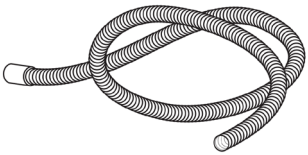

4

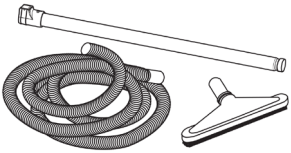

5

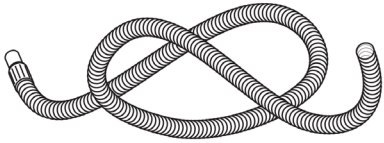

6

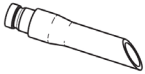

7

8

9

10

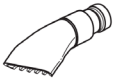

Příslušenství

11

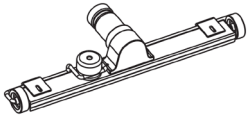

12

13

14

15

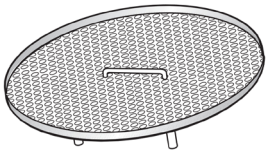

16

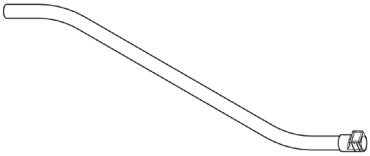

17

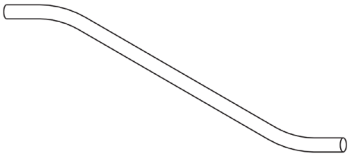

18

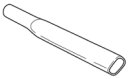

19

Elenco accessori

Seznam příslušenství

Pos Pos	Articolo Kód	Dimensione Rozměr	Descrizione Popis	Uso Účel
1	6852 6851	Ø 70-50	Riduzione zincata *Pozinkovaná redukce*	Connessione tra aspirapolvere e tuboflex *Spojení mezi vysavačem a hadicí Flex*
2	7598	Ø 50	Tubo gomma antiolio *Oleji odolná gumová hadice*	Aspirazione di sfrido contenente liquidi *Vysávání nečistot obsahujících tekutiny*
3	7248 7054	Ø 50 Ø 40	Tubo antistatico *Antistatická hadice*	Aspirazione polveri a carica elettrostatica: cereali,farine,quarzo *Vysávání elektrostaticky nabitého prachu: obilí, mouka, křemen*
4	3008	Ø 40	Kit tubo in gomma e tubi rigidi in acciaio *Sada gumové hadice a pevných ocelových trubek*	Aspirazione di cenere da forni per il pane, pizzerie *Vysávání popela z chlebové pece, pizzerie*
5	520 82	Ø 50 Ø 40	Tuboflex in PPL *Hadice Flex z PPL*	Aspirazione di polvere e liquidi in generale *Vysávání prachu a kapalin obecně*
6	7031	Ø 50	Lancia piatta in gomma *Plochá pryžová tryska*	Aspirazione di sfrido e polvere *Vysávání odpadů z obrábění a prachu*
7	6866	Ø 50	Lancia piatta in acciaio 60 cm *Plochá ocelová tryska 60 cm*	Aspirazione di polvere e liquidi *Vysávání prachu a kapalin*
8	7067	Ø 50	Lancia piatta a gomito *Ohnutý plochá tryska*	Aspirazione polvere e liquidi in angoli *Vysávání prachu a kapalin v rozích*
9	7239 7240 7241 7242	Ø 80 Ø 100 Ø 80 Ø 100	Pennello acciaio *Ocelový kartáč* Pennello acciaio *Ocelový kartáč* Pennello crine *Žíňový kartáč* Pennello crine *Žíňový kartáč*	Aspirazione e rimozione polvere *Vysávání a odstraňování prachu*
10	7030	Ø 50	Ventosa in gomma *Pryžová přísavka*	Aspirazione di polvere e segatura di metallo *Vysávání prachu a kovových pilin*
11	7246	Ø 50	Spazzola ventosa 50 cm *Kartáč vysavače 50 cm*	Aspirazione di polvere e liquidi *Vysávání prachu a kapalin*
12	7244 7245	Ø 50 Ø 50	Prolunga in alluminio da 1 m *Prodloužení z hliníku 1 m* Prolunga in alluminio da 2 m *Prodloužení z hliníku 2 m*	Per l'utilizzo a distanza degli accessori *Prodlužovací díly k použití příslušenství*
13	7346	Ø 50	Spazzola ragnatele *Pavučinový kartáč*	Aspirazione di polveri *Vysávání prachu*
14	6840	Ø 460	Convogliatore tronco-conico in alluminio *Kužel z hliníku*	Abbattimento polvere prima del filtro *Odlučování prachu před filtrem*
15	7251	Ø 460	Kit griglia in acciaio *Sada ocelové mřížky*	Separa i liquidi dai solidi *Odděluje tekutiny od pevných částic*
16	7243	Ø 50	Doppia curva in alluminio *Dvojité hliníkové koleno*	Per l'utilizzo della spazzola ventosa *Pro používání kartáče vysavače*
17	580	Ø 40	Doppia curva in acciaio *Dvojité ocelové koleno*	Per l'utilizzo della spazzola Combi *Pro používání Combi kartáče*
18	2296	Ø 40	Lancia piatta in acciaio *Plochá ocelová tryska*	Aspirazione polvere e liquidi in angoli *Vysávání prachu a kapalin v rozích*
19	39	Ø 40	Spazzola in plastica combinata *Kombinovaná tryska z plastu*	Aspirazione e rimozione di polvere e liquidi *Vysávání a odstraňování prachu a kapalin*

Schemi elettrici

Elektrická schémata

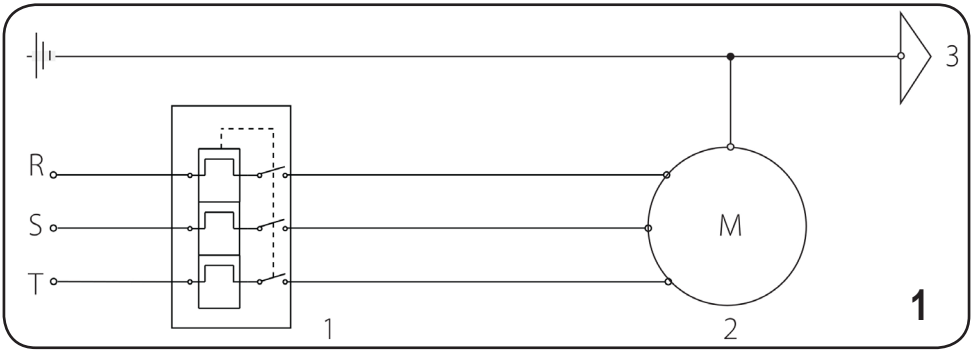

1 - Interruttore tripolare (integrato nel gruppo motore)
2 - Motore (integrato nel gruppo turbina) 3kW /
3 - Telaio

1 - Třípólový spínač (integrovaný v motorové jednotce)
2 - Motor (integrovaný v turbínové jednotce) 3 kW
3 - Rám

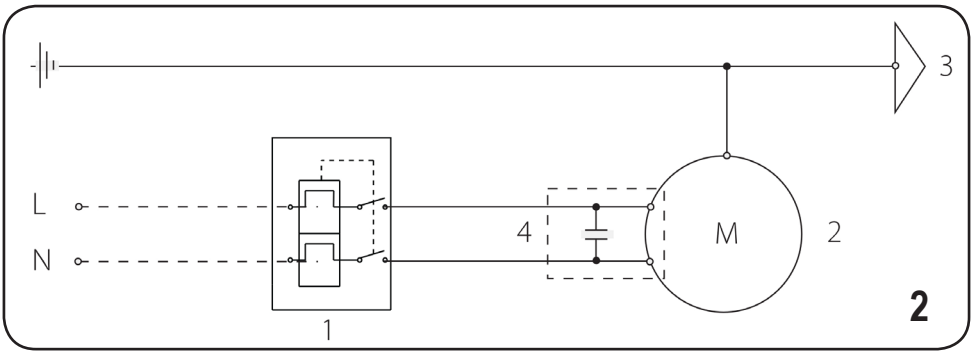

1 - Interruttore bipolare (integrato nel gruppo motore)
2 - Motore (integrato nel gruppo turbina) 2.2 kW
3 - Telaio
4 - Condensatore 60µF 250V (integrato nel gruppo motore)

1 - Dvoupólový spínač (integrovaný v motorové jednotce)
2 - Motor (integrovaný v turbínové jednotce) 2.2 kW
3 - Rám
4 - Kondenzátor 60µF 250V (integrovaný v motorové jednotce)

Modello / Model	300M	300MS	300	300S	350	350S
Schema / Schéma	2	2	1	1	1	1

MANUTENZIONE

Manutenzione periodica

Ogni intervento di manutenzione ordinaria o straordinaria deve essere eseguito da personale qualificato, con aspiratore spento e con spina scollegata dalla presa di alimentazione rete elettrica.

Il gruppo motore/turbina non necessita di manutenzione. In caso di malfunzionamento è da richiedere l'assistenza tecnica autorizzata.
Un buon uso ed una buona manutenzione garantiscono nel tempo la sicurezza, l'efficienza ed il valore dell'aspiratore.
Premesso che l'aspiratore è stato progettato, costruito e collaudato a regola d'arte, a seguito di impieghi particolarmente gravosi è possibile che, nel medio / lungo periodo, ci sia la necessità di eseguire delle operazioni di manutenzione.
In questo caso è indispensabile che tutti i ricambi eventualmente utilizzati siano originali, pena il decadimento della garanzia. Il costruttore non si assume nessuna responsabilità in caso di utilizzo di ricambi non originali ed in presenza di modifiche non autorizzate.

Data la vastità d'impiego dell'aspiratore non è possibile stabilire a priori un programma orario di intervento per la manutenzione. Di seguito si consiglia una serie di operazioni da effettuarsi.

Operazioni consigliate prima di ogni awiamento giornaliero:
- Controllare visivamente l'integrità del cavo di alimentazione dell'aspiratore
- Controllare l'integrità e la funzionalità di tutti i comandi elettrici presenti sull'aspiratore.
- Controllare visivamente l'integrità dell'unità filtrante
- Controllare lo stato di riempimento del serbatoio di raccolta residuo

ÚDRŽBA

Pravidelná údržba

Jakýkoli zásah řádné nebo mimořádné údržby smí provádět kvalifikovaný personál s vypnutým vysavačem a zástrčkou odpojenou od napájecí elektrické sítě.

Jednotka motor/turbína nevyžaduje údržbu. V případě chybné činnosti je třeba si vyžádat autorizovaný servisní zásah.
Správné využití a dobrá údržba zajišťují dlouhodobou bezpečnost, účinnost a hodnotu vysavače.
I přesto, že vysavač byl navržen, vyroben a testován odborným způsobem, je v důsledku zvláště náročného používání možné, že ve středně/dlouhodobém horizontu je třeba provádět činnosti údržby.
V tomto případě je nezbytné, aby všechny případně použité náhradní díly byly originální, jinak zanikne záruka. Výrobce nenese žádnou odpovědnost v případě použití neoriginálních náhradních dílů a v případě nepovolených úprav.

Vzhledem k velkému rozsahu používání vysavače není možné a priori vytvořit časový harmonogram úkonů údržby. Dále uvádíme celou řadu doporučených činností.

Činnosti doporučené před každým denním spuštěním:
- Pohledem zkontrolujte neporušenost přívodního kabelu vysavače
- Zkontrolujte neporušenost a funkčnost všech elektrických ovládacích prvků vysavače.
- Pohledem zkontrolujte neporušenost filtrační jednotky
- Zkontrolujte stav naplnění sběrné nádoby na vysávané nečistoty

- Controllare visivamente l'integrità del tubo di aspirazione e degli accessori
- Verificare la tenuta alla chiusura dei ganci del coperchio
- Se l'aspiratore viene spostato, verificare che la tensione di alimentazione presente nella presa corrisponda alla tensione di targa riportata sull'etichetta dell'aspiratore.
- Controllare (ove presente) la funzionalità della valvola per aspirazione liquidi.

Operazioni consigliate dopo ogni 100/200 ore di funzionamento:

- Verificare le tenute delle guarnizioni della testata motore e del gruppo fusto / serbatoio del residuo.
- Verificare se il bordo del serbatoio del residuo è stato danneggiato da un uso improprio (es. capovolto e picchiato per terra).
- Verificare lo stato dell'unità filtrante che non deve presentare fori o lacerazioni. In tal caso è necessaria la sua immediata sostituzione. Verificare lo stato di integrità dell'etichetta di targa che riporta tutti i dati tecnici. In caso fosse illeggibile si prega di far richiesta al costruttore.
- Verificare lo stato di integrità delle ruote che movimentano l'apparecchio.

- Pohledem zkontrolujte neporušenost sací trubice a dalšího příslušenství
- Zkontrolujte těsnost víka zavřeného sponami
- Pokud se vysavač přemisťuje, zkontrolujte, zda napětí v síti odpovídá hodnotě napětí na štítku na vysavači.
- Zkontrolujte (kde existuje) funkčnost energetického ventilu pro vysávání kapalin.

Činnosti doporučené každých 100/200 hodin činnosti:

- Zkontrolujte těsnění víka motoru a nádoby/zásobníku na vysáté nečistoty.
- Zkontrolujte, zda vnější hrana nádoby na nečistoty nebyla poškozena při nesprávném použití (např. obrácením vzhůru nohama nebo pádem na zem).
- Zkontrolujte stav filtrační jednotky, která nesmí mít ani díry ani trhliny. V opačném případě se musí ihned vyměnit. Zkontrolujte stav štítku, na kterém jsou uvedeny všechny technické údaje. V případě nečitelnosti se prosím obraťte na výrobce.
- Zkontrolujte stav opotřebení kol pro pojíždění vysavače.

Sostituzione dell'unità filtrante

Tutte le operazioni di manutenzione devono essere eseguite ad aspiratore spento e con spina scollegata dalla presa di alimentazione rete elettrica:

Da questa operazione in poi, consigliamo di utilizzare strumenti per la protezione della persona (guanti, mascherina ecc).

- Sbloccare i ganci del fusto superiore -1-
- Togliere la testa dell'aspiratore -5-
- Estrarre il filtro e togliere la reggetta - 3 -
- Rimuovere l'anello - 4-
- Svitare il bullone - 6 -
- Togliere il cestello - 2- e i piattelli - 7 -

Výměna filtrační jednotky

Všechny činnosti při údržbě se smí provádět pouze s vypnutým vysavačem nebo se zástrčkou odpojenou od napájecí elektrické sítě.

Od této činnosti doporučujeme používat ochranné prostředky (rukavice, dýchací masky atd.):

- Uvolněte háčky horní nádoby -1-
- Odmontujte hlavu vysavače -5-
- Vyjměte filtr a vytáhněte pásek -3-
- Odstraňte kroužek -4-
- Vyšroubujte šroub -6-
- Sejměte koš -2- a talíře -7-

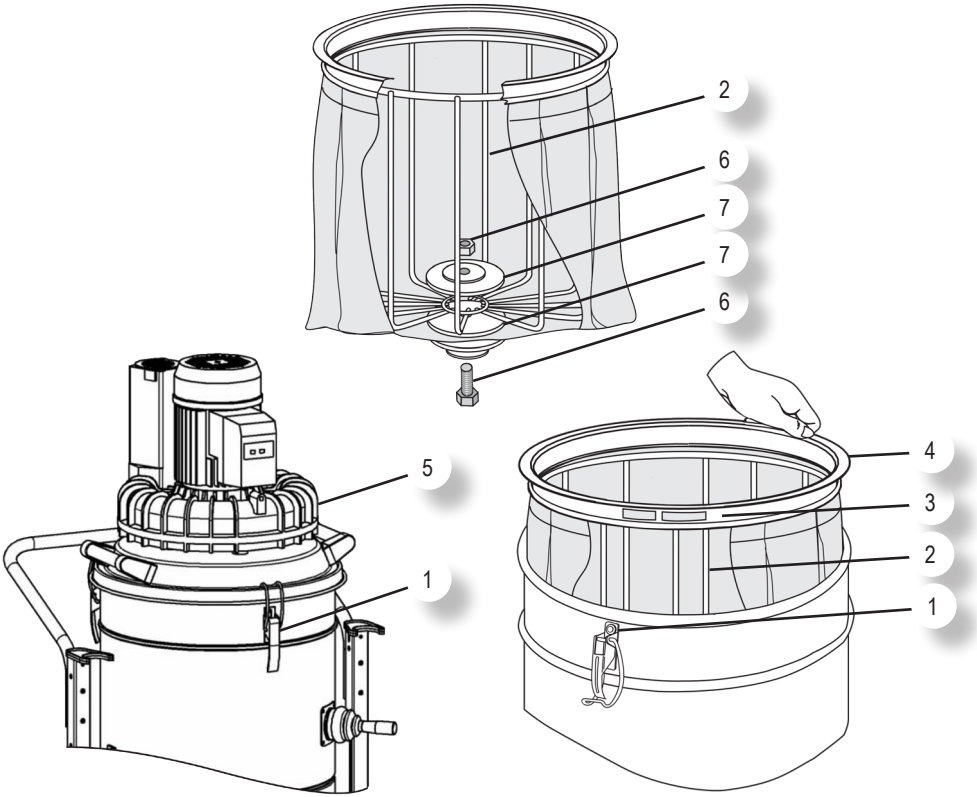

Verifica delle tenute

Col passare del tempo ed in condizioni di lavoro particolarmente gravose, è possibile che le guarnizioni di tenuta perdano in parte la loro funzionalità. In questo caso avviene una diminuzione della capacità di aspirazione.
Si consiglia di controllare periodicamente tutti i ganci -1- e le guarnizioni di:
- Tenuta dei fusti -2- e -12-
- Tenuta del bocchettone tangenziale di aspirazione -3-
- Tenuta del livello visivo -14
- Tenuta dello scuotifiltro laterale -5-
- Verificare inoltre se il bordo del serbatoio del residuo è stato danneggiato da un uso improprio (es. capovolto e picchiato per terra).

Kontrola těsnění

Postupem času a za zvláště náročných pracovních podmínek je možné, že těsnění ztratí část své funkčnosti. V takovém případě dojde ke snížení sací schopnosti.

Doporučujeme kontrolovat v pravidelných intervalech všechny háčky -1- a těsnění:
- Těsnění nádob -2- a -12-
- Těsnění tangenciálního sacího hrdla -3-
- Těsnění pohledové kontroly hladiny -14-
- Těsnění bočního vyklepávače filtru -5-
- Zkontrolujte kromě toho, zda vnější hrana nádoby na nečistoty nebyla poškozena při nesprávném použití (např. obrácením vzhůru nohama nebo pádem na zem).

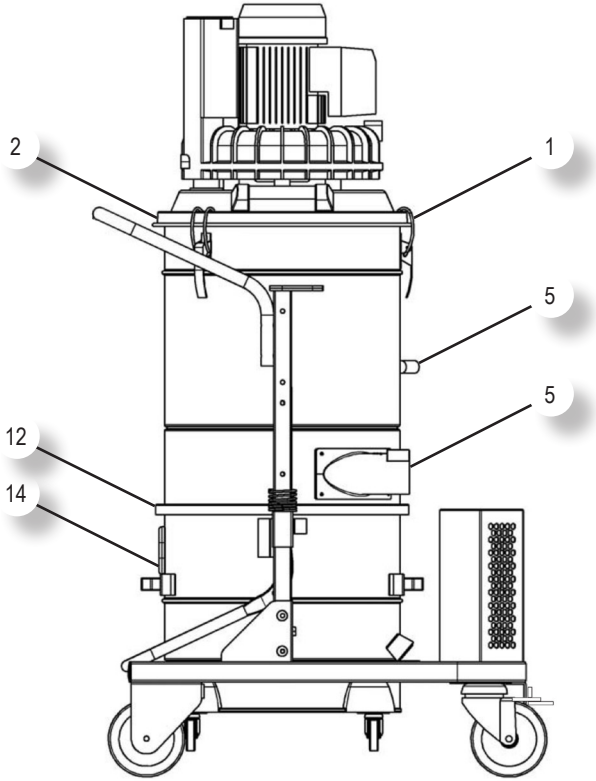

Verifica del tubo di aspirazione

Col passare del tempo ed in condizioni di lavoro particolarmente gravose, è possibile che il tubo di aspirazione perda la sua originaria efficienza. In questo caso avviene una diminuzione della capacità di aspirazione. Questo può avvenire per molteplici motivi legati all'uso, per esempio:

- Schiacciamento con carrelli di trasporto materiali
- Tipo di sporco aspirato
- Ambienti particolarmente aggressivi
- Sfregamenti continui su superfici abrasive o angoli taglienti

Si consiglia di controllare periodicamente che il tubo si presenti completamente privo di residui di aspirazione al suo interno, non sia esternamente danneggiato o tagliato.

Kontrola sací hadice

Postupem času a za zvláště náročných pracovních podmínek je možné, že sací hadice ztratí svou původní účinnost. V takovém případě dojde ke snížení sací schopnosti. To může nastat z mnoha důvodů spojených s užíváním, například:

- Přejetí dopravními vozíky materiálů
- Vysávaných nečistot
- Obzvláště agresivní prostředí
- Neustálé tření o abrazivní povrch nebo narážení do ostrých hran

Doporučuje se pravidelně kontrolovat, zda je vnitřek trubice zcela bez zbytků vysávaného odpadu, zda nemá vnější poškození nebo zda není pořezaná.

Ricerca guasti

INCONVENIENTE	CAUSA	SOLUZIONE
L'aspiratore non parte	Mancanza di tensione rete elettrica	- Verificare che la tensione sia presente alla presa - Verificare se spina e cavo di alimentazione sono integri - Richiedere assistenza ad un tecnico autorizzato
L'aspiratore in funzione è molto rumoroso (la testata presenta vibrazioni molto forti)	Deposito eccessivo di sporco sulla turbina dell'unità motore (eventuale rottura o mal posiziona mento del filtro)	richiedere assistenza tecnica autorizzata
L'aspiratore in funzione non aspira lo sporco	- Filtro intasato - Tubo di aspirazione intasato - Tenute delle guarnizioni	- Spegnere l'aspiratore e disintasare/sostituire il filtro - Spegnere l'aspiratore, pulire/sostituire il tubo di aspirazione - Spegnere l'aspiratore e verificare l'efficienza delle guarnizioni del fusto
L'aspiratore in funzione emette polvere	Rottura o mal posizionamento del filtro	Spegnere l'aspiratore e sostituire il filtro o riposizionarlo correttamente, dopo aver provveduto ad una accurata pulizia
L'aspiratore in funzione o spento presenta cariche elettrostatiche sul telaio o sul tubo di aspirazione	Mancata o inefficiente messa a terra	Spegnere l'aspiratore e verificare l'efficienza della messa a terra della linea di alimentazione elettrica. Verificare che si stia utilizzando un tubo di aspirazione di tipo antistatico

Vyhledávání závad

ZÁVADA	PŘÍČINA	ŘEŠENÍ
Vysavač se nespustí	Výpadek elektrického napájení	- Zkontrolujte, zda je v zástrčce elektrické napětí - Zkontrolujte, zda nedošlo k poškození napájecího kabelu a zástrčky - Vyžádejte si pomoc oprávněného technika
Vysavač v činnosti je velmi hlučný (hlava má velmi silné vibrace)	Nadměrné usazeniny nečistot na turbíně motorové jednotky (případné poškození nebo špatné umístění filtru)	vyžádejte si pomoc oprávněného technika
Vysavač při činnosti nevysává nečistoty	- Filtr ucpaný - Sací hadice ucpaná - Těsnění	- Vysavač vypněte a odstraňte ucpání/vyměňte filtr - Vysavač vypněte a vyčistěte/vyměňte sací hadici - Vysavač vypněte a zkontrolujte účinnost těsnění nádoby
Vysavač při činnosti vypouští prach	Rozbité nebo špatně umístěný filtr	Vysavač vypněte a vyměňte nebo správně umístěte filtr po jeho pečlivém vyčištění
Vysavač v činnosti nebo vypnutý má elektrostatický náboj na rámu nebo sací hadici	Neprovedené nebo neúčinné uzemnění	Vysavač vypněte a zkontrolujte účinnost uzemnění napájecího elektrického vedení. Zkontrolujte, zda používáte antistatickou sací hadici.

PLDC03798-04

DATI, DESCRIZIONI E ILLUSTRAZIONI SONO FORNITI A TITOLO INDICATIVO. LA DITTA SI RISERVA DI MODIFICARLI SENZA PREAVVISO
DATA, DESCRIPTIONS AND PICTURES ARE PROVIDED ONLY AS A GUIDE. WE RESERVE THE RIGHT TO CHANGE THESE DATA WITHOUT NOTICE.

Integrated
Professional
Cleaning

IP Cleaning SpA
Indirizzo internet - Internetová adresa: http://www.ipcworldwide.com
Sede Legale/Amministrativa - Sídlo firmy/kanceláře
V.le Treviso, 63 - 30026 Summaga di Portogruaro (Venice) Italy
Tel. +39 0421 205511 Fax +39 0421 204227
Sede produttiva - Výrobní závod
Via E.Fermi,2 – 26022 Castelverde (Cremona)Italy
Tel. +39 0372 424611
Fax Export: +39 0372.429398 Italia: +39.0372.429392